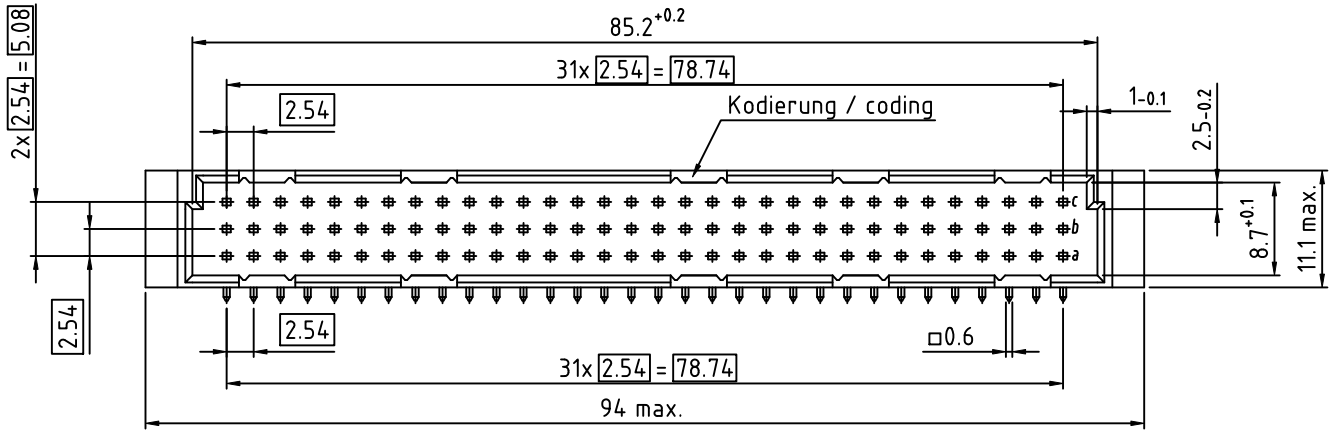


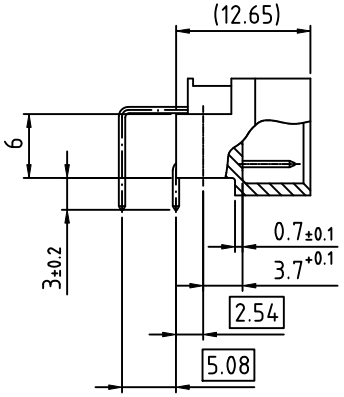


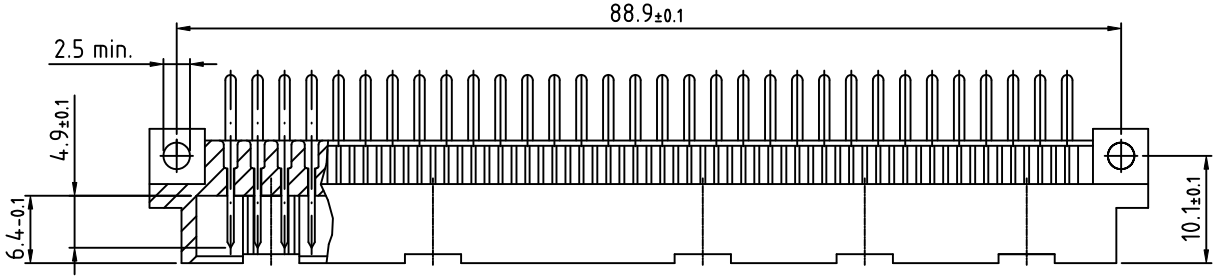


103-40034 C64M a,c
3mm Löt GK II / dip solder class II

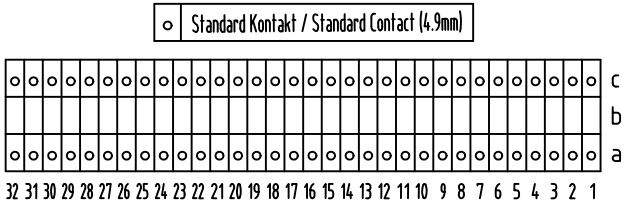


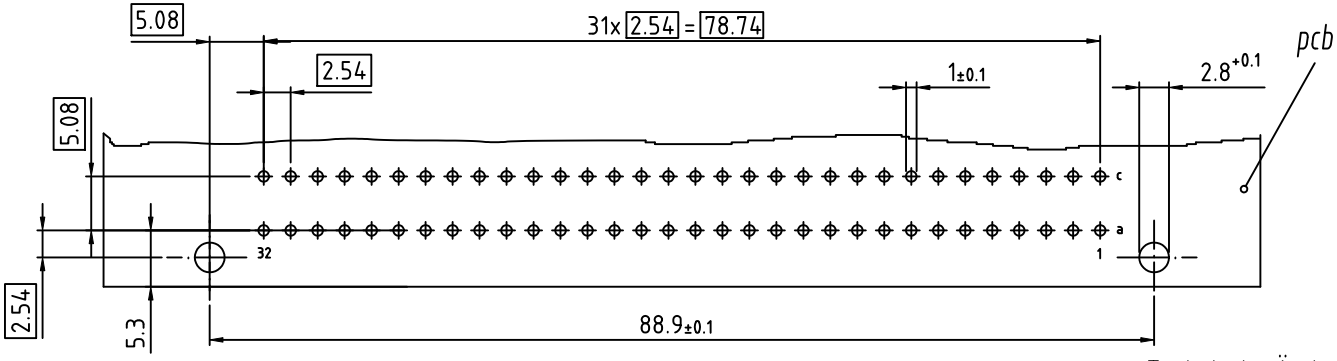


Technische Änderungen vorbehalten / all data subject to amendment without notice

| | | | | | | | |
|---|---|---|---|---|---|---|---|
| Werkstoff / Material: | | | | Allgemeintoleranz / General tolerances | | | Maßstab / Scale: 2:1 |
| | | | | Tolerierungsgrundsatz / Fundamental tolerancing principle DIN ISO 8015 | | A3 | Verwendungsbereich / Range of application: Kundenzeichnung / customer drawing |
| | | | | | Datum / Date | Name / Name | Benennung / Description: C-Messerleiste / C-male connector, 3mm Löt / dip solder, nach / according to IEC 60603-2 (DIN 41612) |
| | | | | Erst./Drawn | 09.10.1997 | B. G. | |
| | | | | Gepr./Insp. | | | |
| 02 | drawing modified | 10.05.2010 | Kowat. | ept GmbH www.ept.de | | | Zeichnungsnummer / Drawing number: 103-40034 |
| 01 | Zng. überarbeitet | 26.08.2009 | Mil. | | | | Art / Art: C |
| Version/ Version | Änderung / Revision | Datum/Date | Name/Name | | | | Blatt / Sheet: 1 |
| | | | | | | | Status/Status |
| | | | | | | | Gewicht / Weight: |

© Weitergabe sowie Vervielfältigung dieses Dokuments, Verwertung und Mitteilung seines Inhalts sind verboten, soweit nicht ausdrücklich gestattet. Zuwiderhandlungen verpflichten zu Schadensersatz. Alle Rechte für den Fall der Patent-, Gebrauchsmuster- oder Geschmacksmustereintragung vorbehalten.